www.sew-europe.co.uk

OPERATION-LUBRICATION-CARE

KS-AUV CUTTER

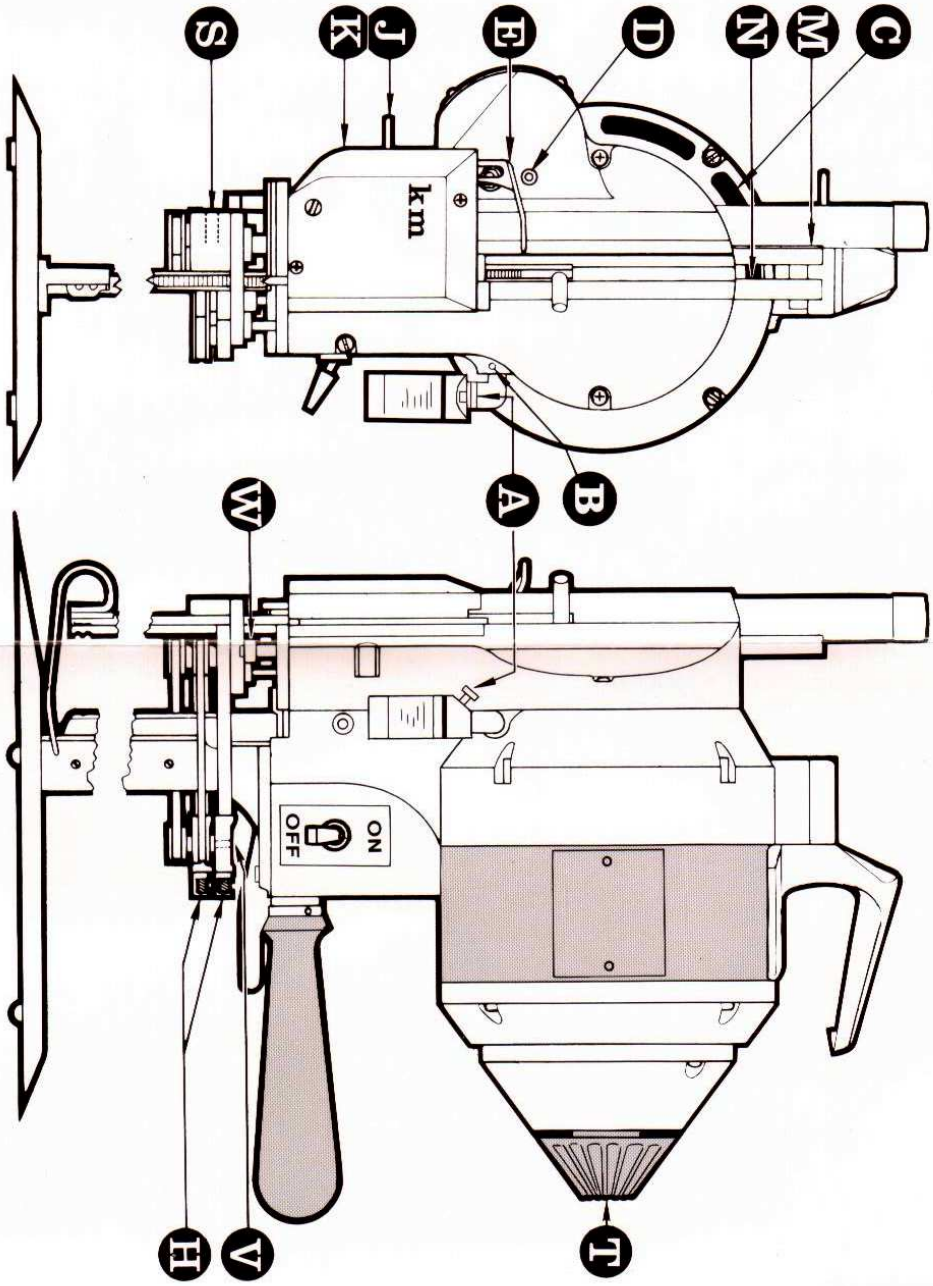

www.siruba.co.uk

www.sew-europe.co.uk

START ON

1. Fill oil tank A up to red line. Lubricate a few drops at oil hole B.
2. Push in T and turn the machine by hand for a few revolutions to make sure the oil is spread over contact surfaces.
3. The sharpener must be always up in locked position when starting.

BE CAREFUL

a. Keep the machine in warm place in cold weather.
b. Repeat short on & off before permitting the machine to run continuously for preventing excessive friction between contact surfaces.
c. Be sure that in 3-phase machine the direction of rotation is as ARROW-INDICATION on C.
d. In case your cutter is of DUAL SPEED TYPE, please take care of the following two points:
   (1) Be sure to select the switch to the upper high speed (HI) in starting, and then, when full revolution has been attained, to the lower speed (LO).
   The switch is put off by selecting the intermediate OFF.
   (2) The continuous operation at low speed (LO) should be no more than 30 minutes. DO NOT OPERATE FOR MORE THAN 30 MINUTES.
e. Use genuine KM oil, or at least same grade oil to avoid any trouble on automatic lubrication system.

LUBRICATION

	ONCE A WEEK	ONCE A MONTH
Fill oil tank A (always keeping up to red line)	One drop oil to: 1. Tubes-M & N 2. Turn Kob-T 3. Pulley Shaft-W 4. Belt Pulleys- V & H 5. Idler Gear D	Remove Splug and insert KM grease tube. Give pea-size amount to the opening.

SHAPENER OPERATION

1. Put the machine away from piles of material.
2. Drop pressure foot by lever located next to operating handle
3. Press lever E downard firm but not too quick.

BE CAREFUL

a. Do not operate sharpener without knife in machine.
b. Do not operate sharpner with cutting material laid in machine.
c. Do not shut off motor while sharpener is in motion.
d. If lever E is locked in halfway by too quick operation, lift lever J to unlock and start again.

CARE

1. Blow lint out of motor and sharpener by blower or something alike twice a week.
2. Lint around screw mechanism of sharpner inside cover K must be cleaned once a week.
3. Clean the knife slide by slot cleaner once a day.
4. Remove lint from rollers in base plate. To prevent undue accumulation of lint, do not oil plate rollers. If rollers stick, remove from plate and wash in cleaning solvent.

Vor Inbetriebnahme beachten

1. Den Ölbehälter bis zum roten Strich füllen. Ein paar Tropfen in das Schmierloch B geben.
2. Knopf T drücken und manuell einige Umdrehungen vollziehen. Damit wird eine gleichmässige Ölverteilung vorgenommen.
3. Die Messerschärfeinrichtung muss vor dem Start immer oben stehen.

Achtung!

a. Bei kalter Witterung ist die Maschine and einem wärmeren Platz zu lagern.
b. Vor einem Dauerbetrieb empfiehlt sich ein mehrmaliges Ein- und Ausschalten des Stoffzuschneiders. Damit wird eine übermässige Reibung der beweglichen Teile vermieden.
c. Vergewissem Sie sich, ob bei Drehstrommaschinen der Lauf der Maschine mit der Pfeilrichtung auf Knopf T übereinstimmt.
d. Beim Gerät mit zwei Geschwindigkeitsstufen beachten Sie bitte die folgenden zwei Punkte:
   (1) Immer beim Starten den oberen Schnellbetrieb (HI) auswählen, und erst nachdem das Gerät auf vollen Touren zu laufen kommt, auf den unteren Langsambetrieb (LO) umschalten.
   Im zwischenliegenden OFF schaltet die Maschine den Strom aus.
   (2) Die Betriebsdauer im Langsambetrieb darf 30 Minuten nicht überschreiten. Bitte das Gerät mehr als 30 Minuten nicht laufen lassen!
e. Nur echtes KN-Öl oder zumindest solches verwenden, welches die gleichen Eigenschaften und Viskosität hat. Dadurch können Störungen im automatischen Schmiersystem vermieden weden.

Schmierung

alle 2 Std. tägl.	1 × pro Woche	1 × im Monat
Ölbehälter A füllen (das Öl sollte immer bis zum roten Strich reichen).	je ein Tropfen in: 1. Röhrchen M + N 2. Knopf T 3. Riemenscheiben- 3. welle W 4. Riemenscheiben V	Stöpsel S entfernen und KM-schmierfett einpressen. Die Scharniere nicht vergessen!

Messerschärfen

1. Maschine muss frei stehen. (zu schneidendes Material weg-nehmen)
2. Drückerfuss herunterlassen durch Bedienung des Hebels nahe Handfriff
3. Hebel E fest aber nicht zu schnell herunterdrucken.

Achtung!

a. Niemals Messerschärfer ohne Messer in der Maschine benutzen!
b. Niemals Messerschärfer mit Material in der Maschine in Betrieb nehmen!
c. Nicht den Motor währen des Messerschärfens abstellen!
d. Sollte Hebel E durch zu hastiges Betätigen in halber Stellung blockiert sein, Hebel J leicht anheben und neu starten.

Wartung

1. Blasen Sie Staub und Fremdkörper wenigstens 2 × pro Woche aus dem Messer-schärfer und Motor mittels Gebläse.
2. Fusseln innerhalb des Schärfermechanismus hinter Abdeckung K sollten wenigstens 1 × wochentilich entfernt werden.
3. Reinigen Sie täglich nach Gebrauch die Messerführung mit einem Tuch o.ä.
4. Entfernen Sie Fusseln oder Staub von den Rollen in der Grundplatte. Um eine Überölung zu verhindern, -nicht die Grundplatten -Rollen ölen! Sind die Rollen blockiert, sind sie von der Grundplatte zu entfernen und in Lösungsmittel zu waschen.

www.siruba.co.uk

www.sew-europe.co.uk

MOTOR & HOUSING ASSEMBLY

M-001
Capacitor-Stator With Band & Switch
ステーター

M-002
Carrying Handle Screw
大取手止メネジ(長)
大取手止メネジ(短)

M-003
Rotor Fan
ローターファン

M-004
Rotor With Shaft (1P. 3P)
ローター(1P. 3P)

M-005
Automatic Cut-Out Switch to Bearing Screw
コンタクト・絶縁台止メネジ

M-006
Dust Cap Screw
ガバナーカバー止メネジ

M-007
Rear Bearing Housing
後カバー

M-008
Dust Cap
ガバナーカバー

M-200
Insulated Cover
コンタクト絶縁台

M-009
Turning Knob
プーリー

M-201
Automatic Cut-Out Switch with Terminal Screw
コンタクト

M-202
Automatic Cut-Out
ガバナー

M-013
Front to Rear Bearing Nut
モーターカバー止メナット

M-014
Front to Rear Bearing Screw
モーターカバー止メネジ

M-203
Carrying Handle
大取手

M-204
Capacitor Cover
コンデンサーカバー

M-205
Screw for Capacitor Cover
コンデンサーカバー止メネジ

M-206
Capacitor
起動コンデンサー

M-019
2-Speed Switch
スイッチ2SP

M-020
Switch
スイッチAU

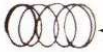

M-021
Clutch Spring
プーリースプリング

M-022
Retaining Ring
プーリー止メ輪

M-023
Rear Ball Bearing
ベアリング6201

M-024
Rear Ball Bearing Spring Washer
ウエーブワッシャー

M-025
Clutch Nut
ガバナ止メナット(短)

M-026
Shaft Lock Nut

www.siruba.co.uk

www.sew-europe.co.uk

CRANK & GUIDE ASSEMBLY

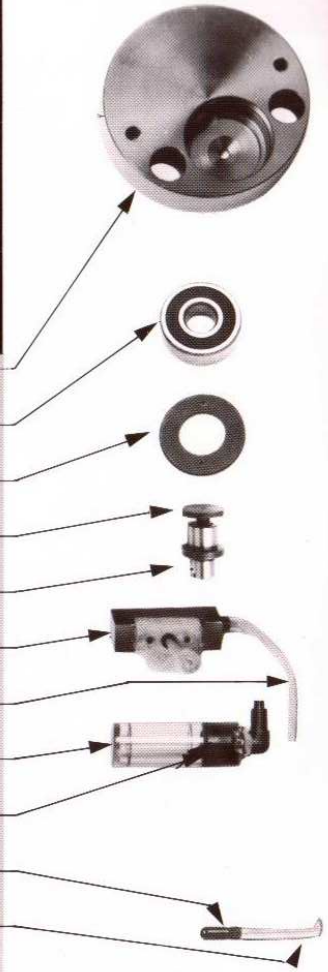

M-027
Crank (32mm/36mm) (1P. 3P)
バランス (32mm/36mm) (1P. 3P)

M-028
Crank Ball Bearing
ベアリング6201

M-029
Crank Ball Bearing Lock Nut
バランスベアリングブタ

M-030
Screw for Brg Shaft
バランスピン止メネジ

M-031
Shaft for Ball Bearing
バランスピン

M-032
Oil pad Holder
油受け (小)

M-033
Oil Felt
給油フェルト

M-034
Oil Tank
オイルタンク

M-035
Oil Tank Cap
オイルタンクフタ

M-208
Oil Tank Pile
オイルタンクパイプ

M-209
Vinyl Tube
ビニールチューブ

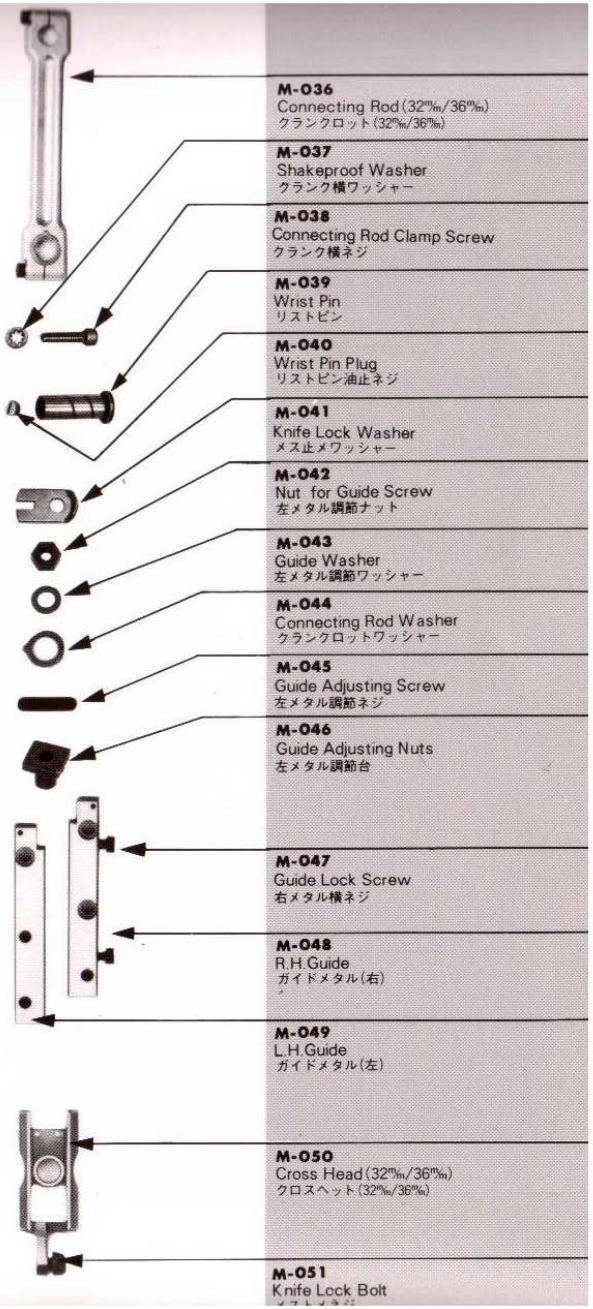

M-036
Connecting Rod (32mm/36mm)
クランクロット (32mm/36mm)

M-037
Shakeproof Washer
クランク横ワッシャー

M-038
Connecting Rod Clamp Screw
クランク横ネジ

M-039
Wrist Pin
リストピン

M-040
Wrist Pin Plug
リストピン油止ネジ

M-041
Knife Lock Washer
メス止メワッシャー

M-042
Nut for Guide Screw
左メタル調節ナット

M-043
Guide Washer
左メタル調節ワッシャー

M-044
Connecting Rod Washer
クランクロットワッシャー

M-045
Guide Adjusting Screw
左メタル調節ネジ

M-046
Guide Adjusting Nuts
左メタル調節台

M-047
Guide Lock Screw
右メタル横ネジ

M-048
R.H.Guide
ガイドメタル (右)

M-049
L.H.Guide
ガイドメタル (左)

M-050
Cross Head (32mm/36mm)
クロスヘット (32mm/36mm)

M-051
Knife Lock Bolt
メストメネジ

www.siruba.co.uk

www.sew-europe.co.uk

FRONT COVER ASSEMBLY

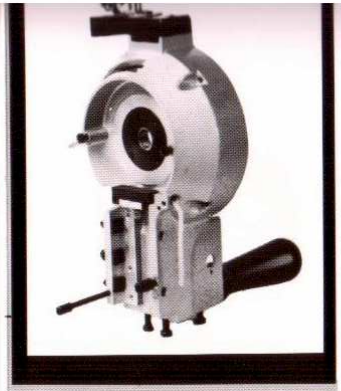

M-052 Terminal Block Screw ターミナル止メネジ(右) — **M-052-3P** (for three phase) 3相用

M-053 Ground Clip Screw ターミナル止メネジ(左) — **M-053-3P** (for three phase) 3相用

M-054 Set Screw オイルタンク止ネジ

M-055 Front Bearing Housing 前カバー

M-056 Sharpener Hold Down Screw 面ブタ上止メネジ

M-057 Front Ball Bearing Retainer Screw 前カバーベアリングブタ止ネジ

M-058 Oil Pad Hold Screw 油受け(小)止ネジ

M-059 Guide Hold Down Screw (S)・(L) ガイドメタル止ネジ(S)・(L)

M-060 Lower Sharpener hold down Nut 面ブタ下止メナット

M-061 Stud,Lower L.H.Mountaing 面ブタ下止メネジ

M-062 Stud,Guide Rod Bracket 面ブタ下止メネジ(右)

M-063 Standard-to-Bearing Screw スタンド上止メネジ

M-064 Front Ball Bearing ベアリング6202

M-065 Front Ball Bearing Retainer 前カバーベアリングブタ

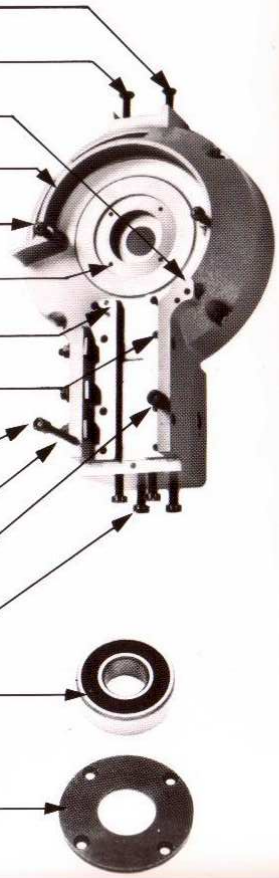

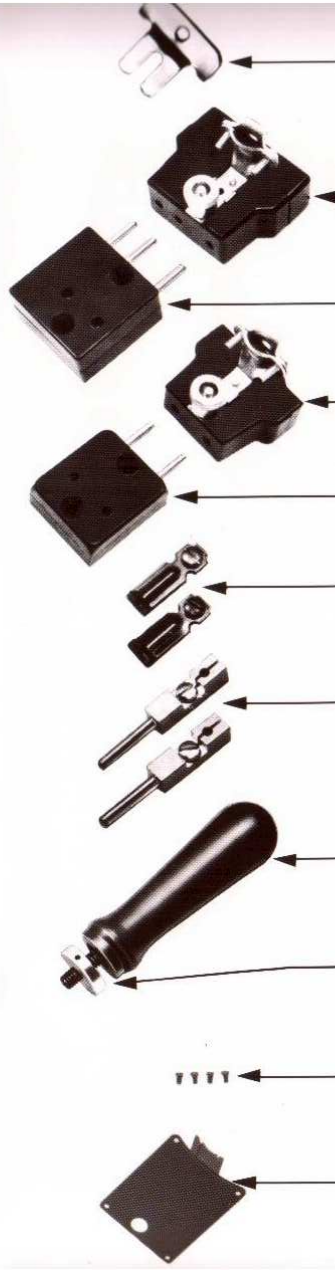

M-066 Ground Clip ターミナルクリップ

M-067 Attachment Plug Complete(3P) 3相差込プラグ

M-068 Terminal Block Complete(3P) 3相ターミナルブロック

M-069 Attachment Plug(Complete) 差込プラグ

M-070 Terminal Block (Complete) ターミナルブロック

M-071 Terminal Sleeve 差込金具

M-072 Terminal Contact with Pin ターミナル金具

M-073 Operating Handle (With Nut) ドライブハンドル(ナット付)

M-074 Operating Handle Lock Nut only ハンドルナット

M-075 Switch Cover Screw 前カバープレート止ネジ

M-215 Switch Cover 前カバープレート

www.siruba.co.uk

www.sew-europe.co.uk

www.siruba.co.uk

www.sew-europe.co.uk

AUTOMATIC SHARPENER ASSEMBLY

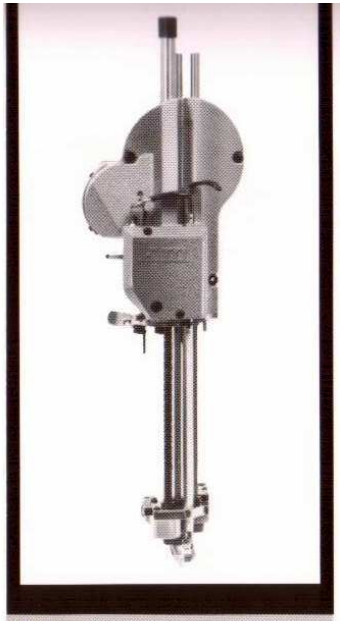

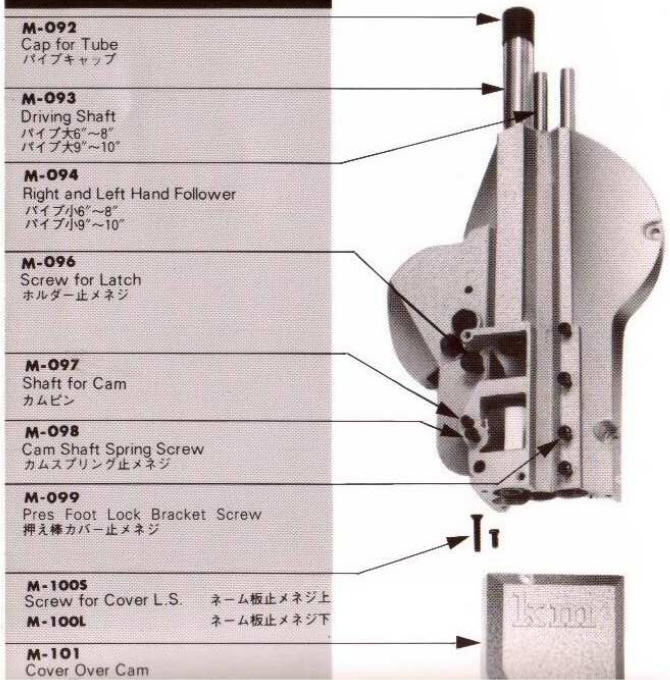

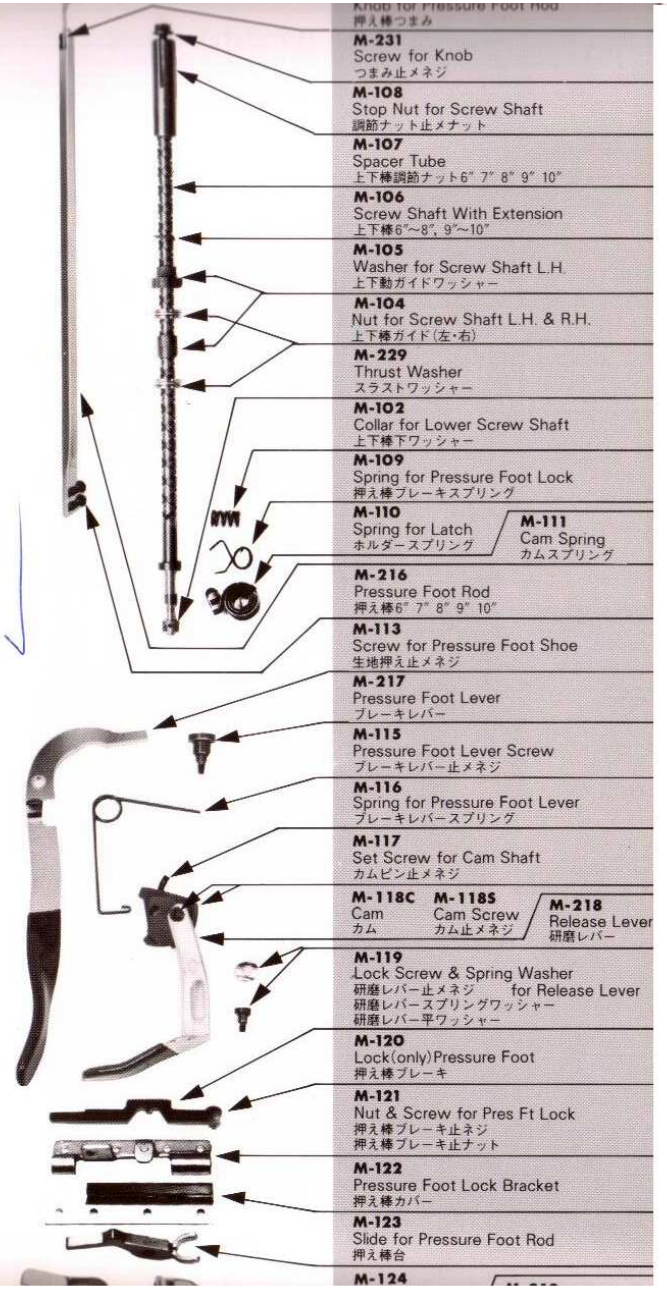

www.siruba.co.uk

www.sew-europe.co.uk

AUTOMATIC SHARPENER ASSEMBLY

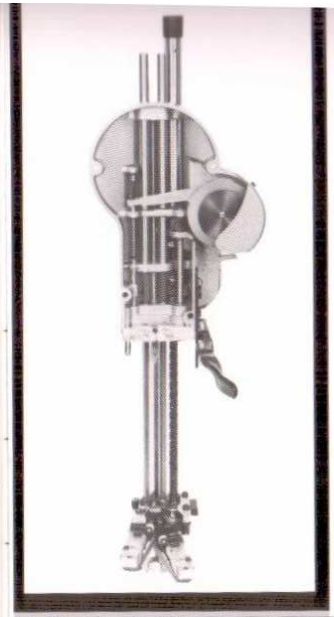

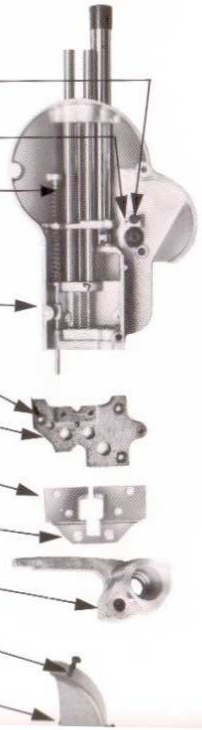

M-232
Oiling Felt for Idler Gear
2号ギャーフェルト

M-233
Set Screw for Oiling Felt
フェルト止メネジ

M-126
Spring for Bell Crank
停止棒スプリング

M-127
Sharpner Housing
面ブタ

M-128
Bottom Plate Screw
面ブタ台止メネジ

M-129
Bottom Plate
面ブタ台

M-130
Oil Pad & Holder
油受け(大)

M-131
Screw for Oil Pad
油受け(大)止メネジ

M-132
Bell Crank With Pin & Bushing
ブーリークランク

M-133
Screw for Cover
ブリーカバー止メネジ

M-134
Cover for Criver

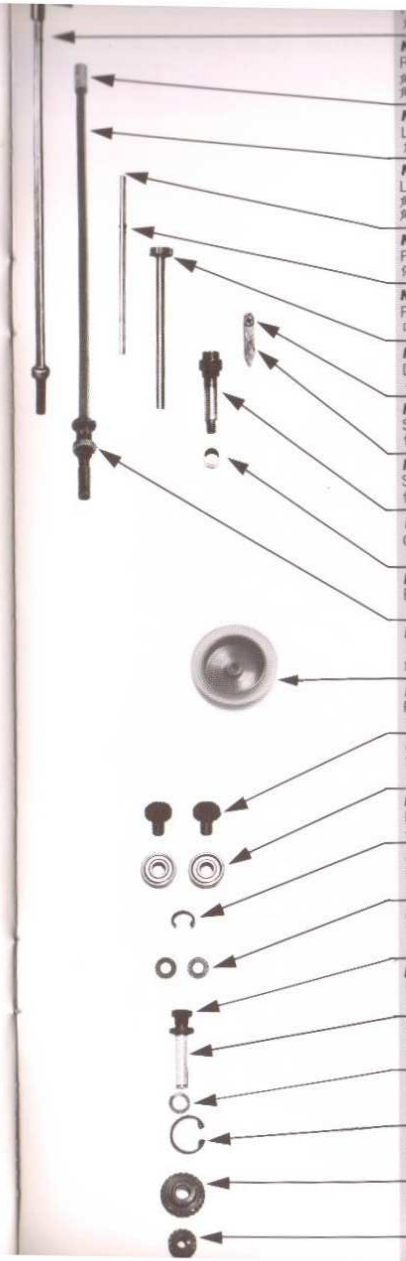

角シャフトナット(右)

M-136
R.H.Square Shaft
角シャフト (右) 6"~8"
角シャフト (右) 9"~10"

M-137
Left Hand Follower Nut
角シャフトナット(左)

M-138
L.H.Square Shaft
角シャフト(左) 6"~8"
角シャフト(左) 9"~10"

M-139
Push Rod
停 止 棒

M-140
Roll Pin for Push Rod
ロールピン

M-141
Driver Shaft With Gear
4号ギャー

M-142
Screw for Spreader Pin
停止角止メネジ

M-143
Spreader Pin
停 止 角

M-144
Gear & Shaft
1号ギャー

M-145
Bearing for Gear
1号ギャーリング

M-138 W
L.H.Square Shaft Washer
角シャフト左ワッシャー

M-146
Rubber Driver & Driver Pulley(Set)
ウレタンプーリー

M-148
Spur Gear
5・6号ギャー

M-149
Ball Bearing for Crank
ベアリング608

M-150
Retaining Ring
クリセントワッシャー

M-151
Thrust Washers for Spiral Gear
3号ギャーワッシャー

M-152
Lock Nut for Crank Shaft
2号ギャーシャフトナット

M-153
Shaft for Crank
2号ギャーシャフト

M-154
Washer for Crank Shaft
2号ギャーシャフトワッシャー

M-155
Lock Ring for Ball Bearing
ブーリークランク止メ輪

M-156
Idler Gear with Bushing
2号ギャー

M-157

www.siruba.co.uk

www.sew-europe.co.uk

LOWER GEAR BRACKET ASSEMBLY

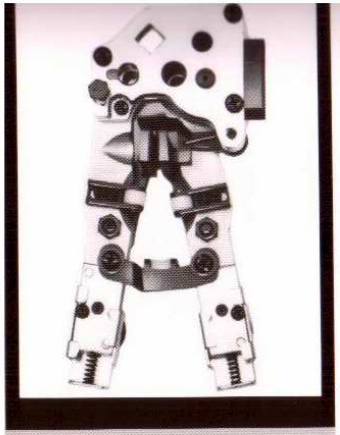

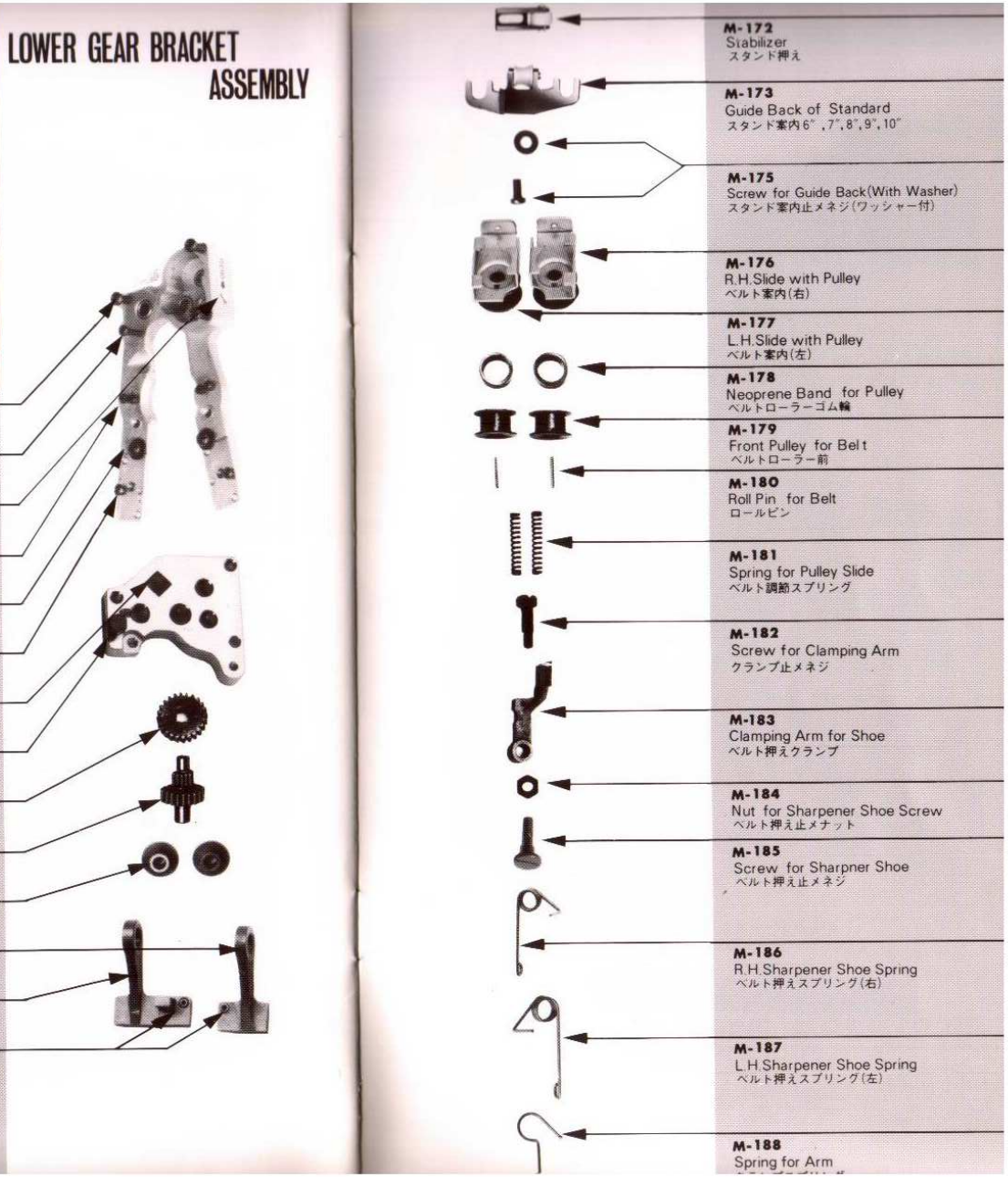

M-158
Screw for Gear Cover
研磨台止メネジ

M-159
Screw for Gear Cover
研磨台カバー止メネジ(小)

M-160
Grease Plug
気密ネジ

M-161
Screw for Stabilizer
スタンド押え止メネジ

M-162
Lower Gear Bracket
ベルト台

M-163
Screw for Slide Pulley
後部ベルトローラー止ネジ

M-164
Lower Gear Bracket Gear Cover
研磨台

M-165
Adjusting Screw with Nut
ベルト台調節ナット　ベルト台調節ネジ

M-166
Gear on Screw Shaft
9号ギャー

M-167
Intermediate Gear
8号ギャー

M-168
Bushing for shoe
ベルト押えワッシャー

M-169
R.H. Shoe
ベルト押え右(小)

M-170
L.H.Shoe
ベルト押え左(大)

M-171
Set Screw for Sharpener Shoe
ベルト押え調節ネジ

M-172
Stabilizer
スタンド押え

M-173
Guide Back of Standard
スタンド案内6",7",8",9",10"

M-175
Screw for Guide Back(With Washer)
スタンド案内止メネジ(ワッシャー付)

M-176
R.H.Slide with Pulley
ベルト案内(右)

M-177
L.H.Slide with Pulley
ベルト案内(左)

M-178
Neoprene Band for Pulley
ベルトローラーゴム輪

M-179
Front Pulley for Belt
ベルトローラー前

M-180
Roll Pin for Belt
ロールピン

M-181
Spring for Pulley Slide
ベルト調節スプリング

M-182
Screw for Clamping Arm
クランプ止メネジ

M-183
Clamping Arm for Shoe
ベルト押えクランプ

M-184
Nut for Sharpener Shoe Screw
ベルト押え止メナット

M-185
Screw for Sharpner Shoe
ベルト押え止メネジ

M-186
R.H.Sharpener Shoe Spring
ベルト押えスプリング(右)

M-187
L.H.Sharpener Shoe Spring
ベルト押えスプリング(左)

M-188
Spring for Arm

www.siruba.co.uk

www.sew-europe.co.uk

M-189
Abrasive Belts (See Page 18)
研磨ベルト　#80（荒目）
研磨ベルト　#100（中目）
研磨ベルト　#120（細目）
研磨ベルト　#180（極細）

M-190
Electric Corde Complete
コードコンプリート
コードコンプリート アース付
コードコンプリート 3 相 用

M-191
Knife (See Page 18)
ナイフ
6", 7", 8", 9", 10", 13"

M-194
Knife Bolt Wrench
ボックススパナー

M-195
Screw Driver
ドライバー

M-197
Accessory Box
アクセサリーボックス

M-198
Bearing Grease
グリス

M-199
Oil

www.siruba.co.uk